Комплект TECEbase для установки подвесного унитаза с панелью смыва TECEambia (арт. 9400005)

Характеристики	Комплектация
• Панель смыва: **TECEambia**	• 9400001 Застенный модуль (h = 1120 мм) • 9380007 Комплект для крепления модуля • 9240226 Панель смыва TECEambia с двумя клавишами, пластиковая, хром глянцевый • 9200010 Прокладка звукоизоляционная

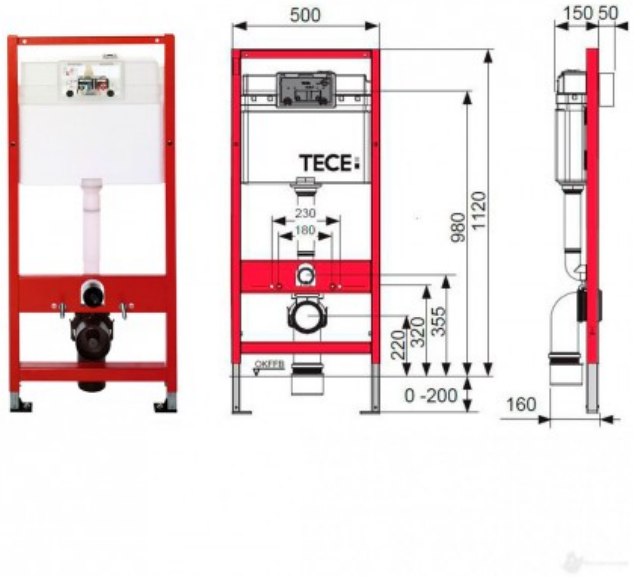

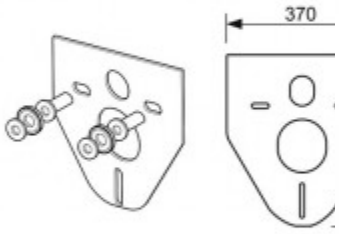

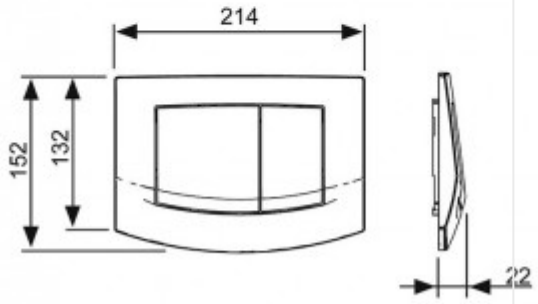

Актуальная и полная информация по продукту на сайте http://tece-rus.ru