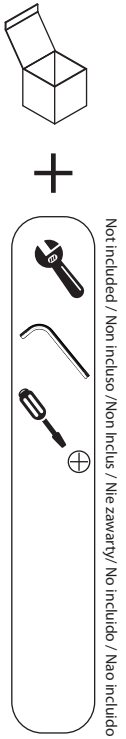
Not included / Non incluso /Non Inclus / Nie zawarty/ No incluído / Não incluído

1

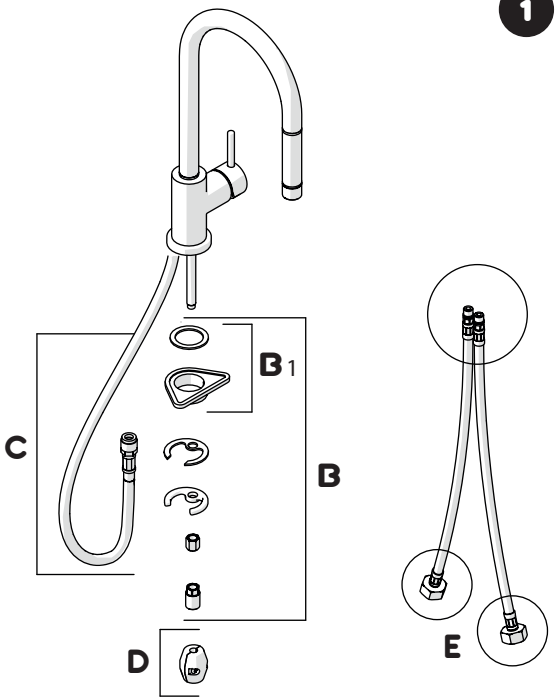
B1
C
B
D
E

3

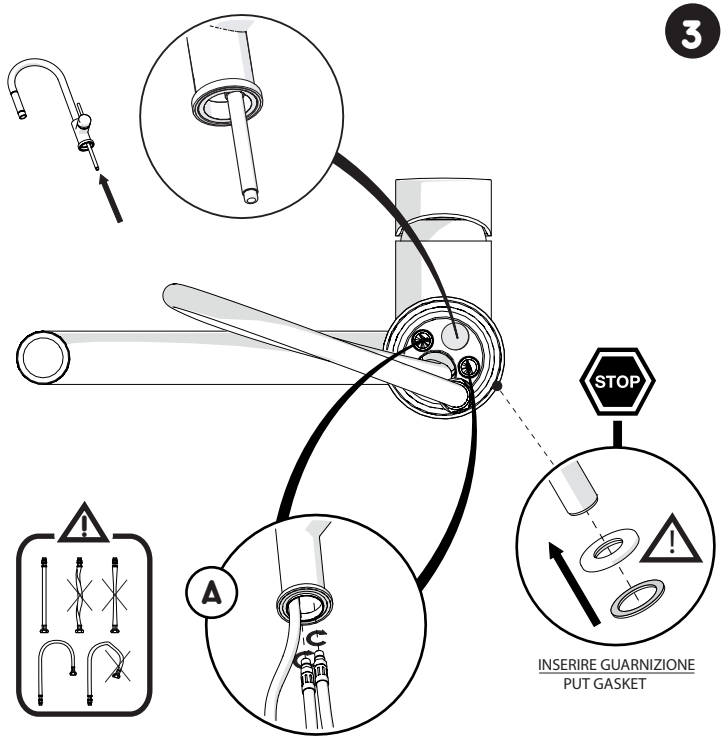
A
STOP
INSERIRE GUARNIZIONE
PUT GASKET

5

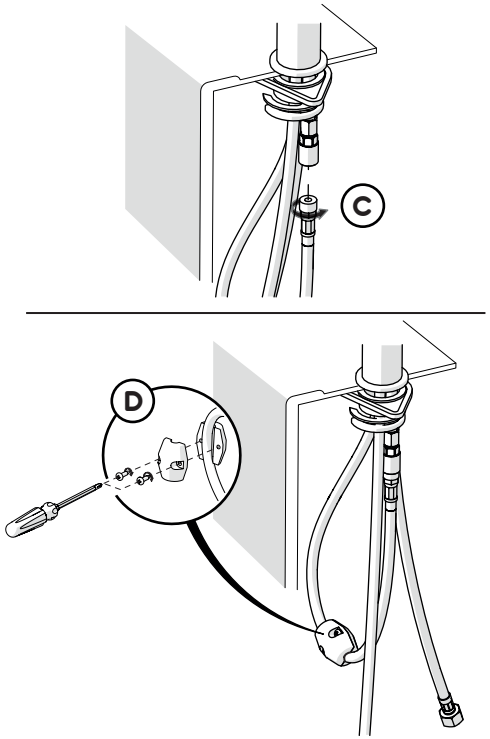
C
D

2

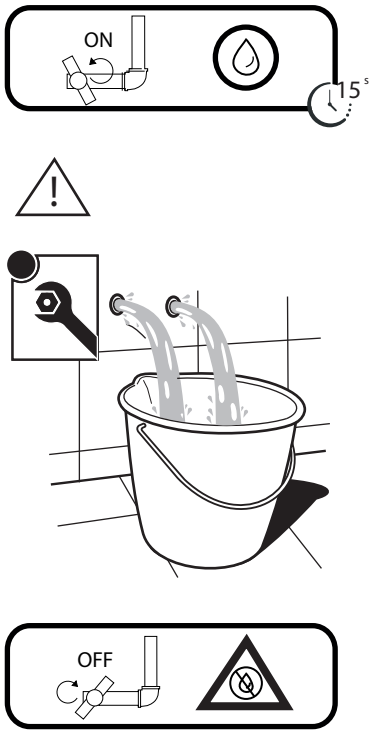
ON
15s
OFF

4

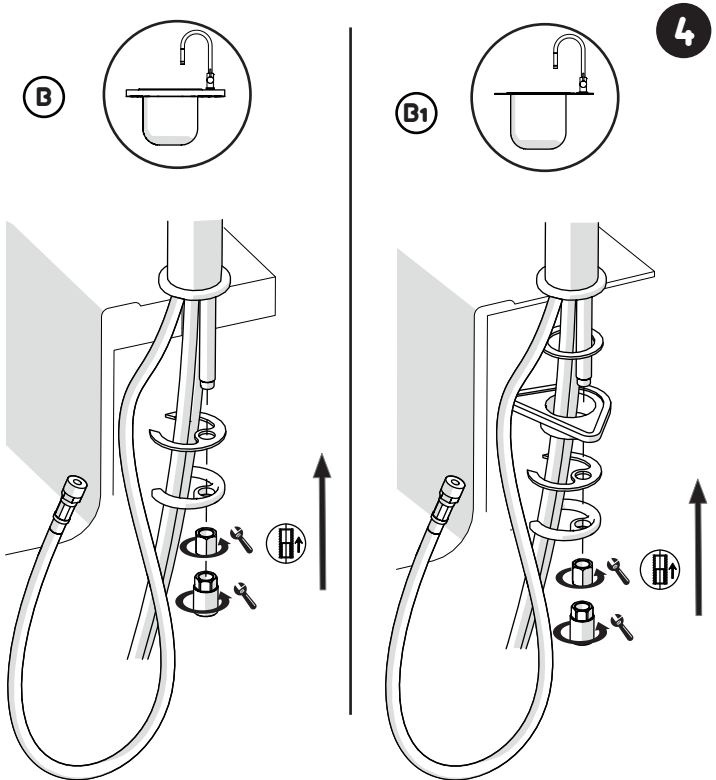
B
B1

6

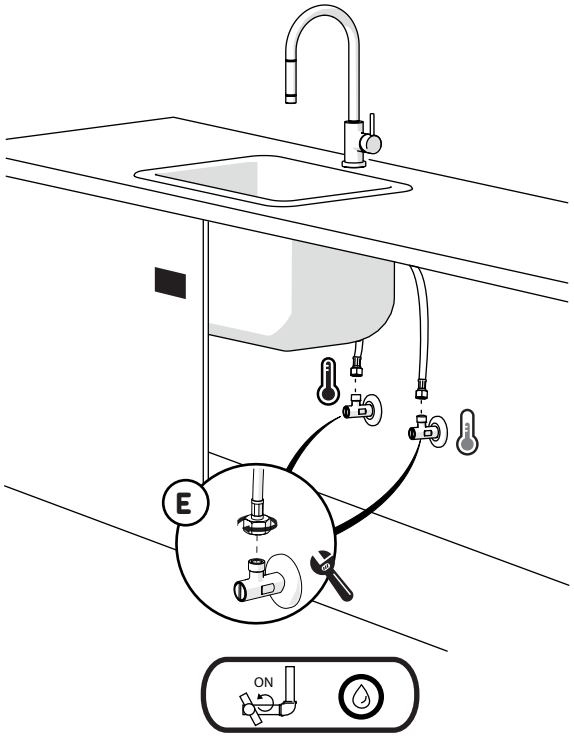
E
ON

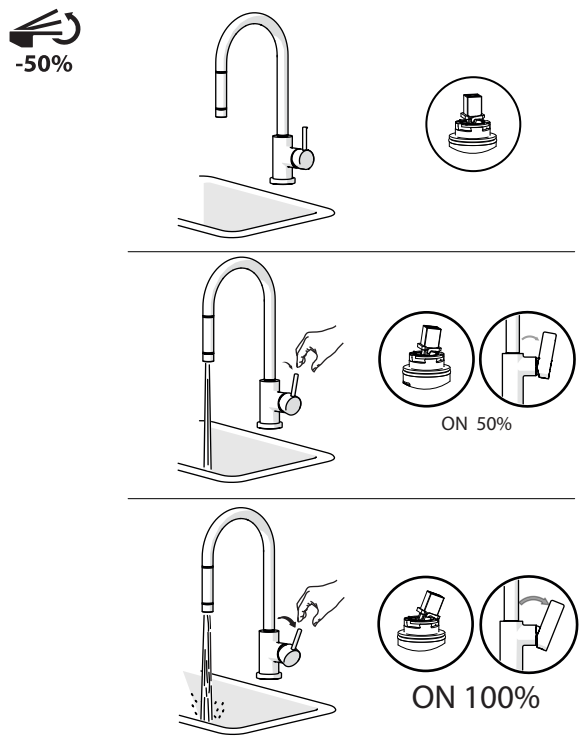

Per limitare la temperatura estrarre il limitatore
e riposizionarlo nella posizione che si desidera

Extract the limiter and put it in correct
position to limit temperature

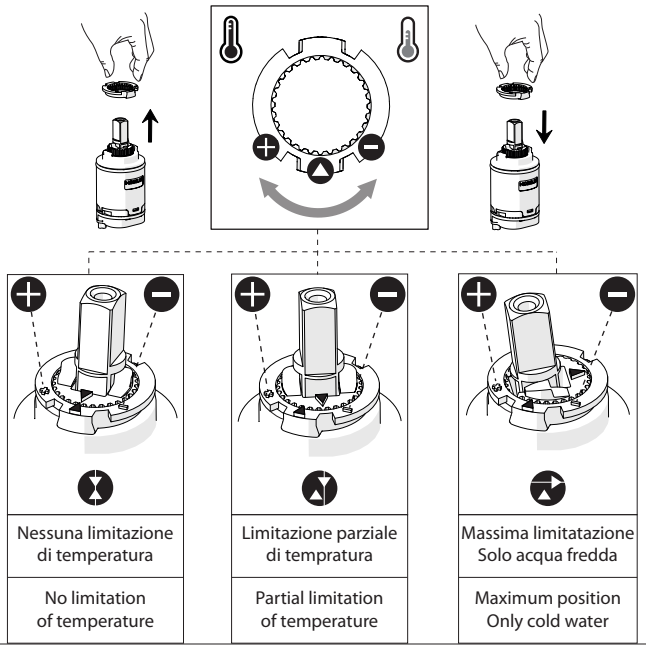

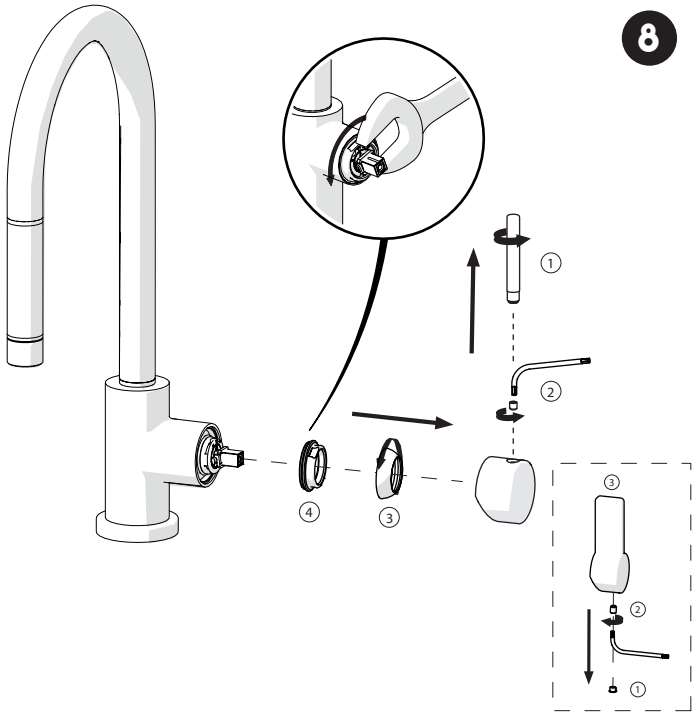

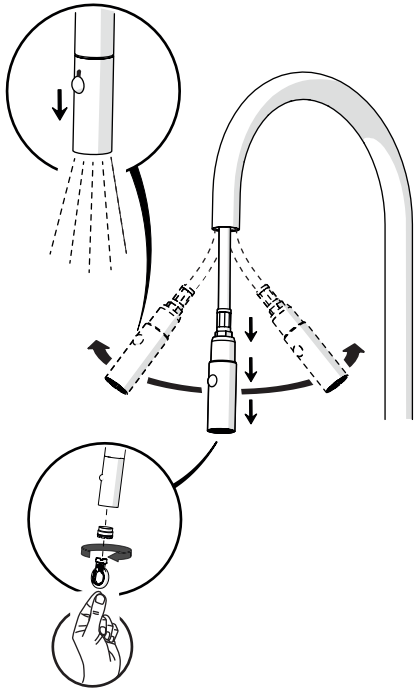

NOBILI
The Best Technology for Water

www.grupponobili.it

PRIMA DI INIZIARE / BEFORE STARTING
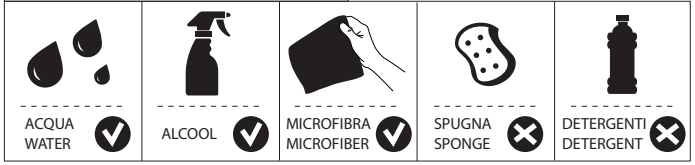
PULIZIA / CLEANING