Axor Citterio
Смеситель для раковины 160, однорычажный, со сливным гарнитуром
Поверхности : **хром** Артикульный номер: **39031000**

Описание

Характеристики
- ComfortZone 160
- выступ 141 мм
- ламинарная струя
- расход воды: 5 л/мин
- регулируемый формирователь струи
- сливная арматура со стержнем тяги
- подходит для проточных водонагревателей

Опциональные принадлежности
- Набор Flowstar (#52120XXX)

Технология

Eco Smart · Quick Clean · Comfort Zone

Награды за дизайн

Focus Open Gold 2010

German Design Award 2012 NOMINEE

Продукт
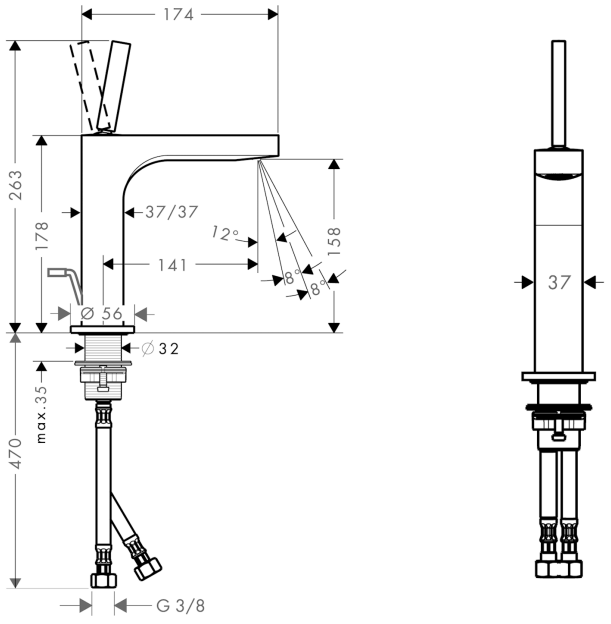
Чертеж